LE KLINT　　ブラケット

ブラケット 334
姿図

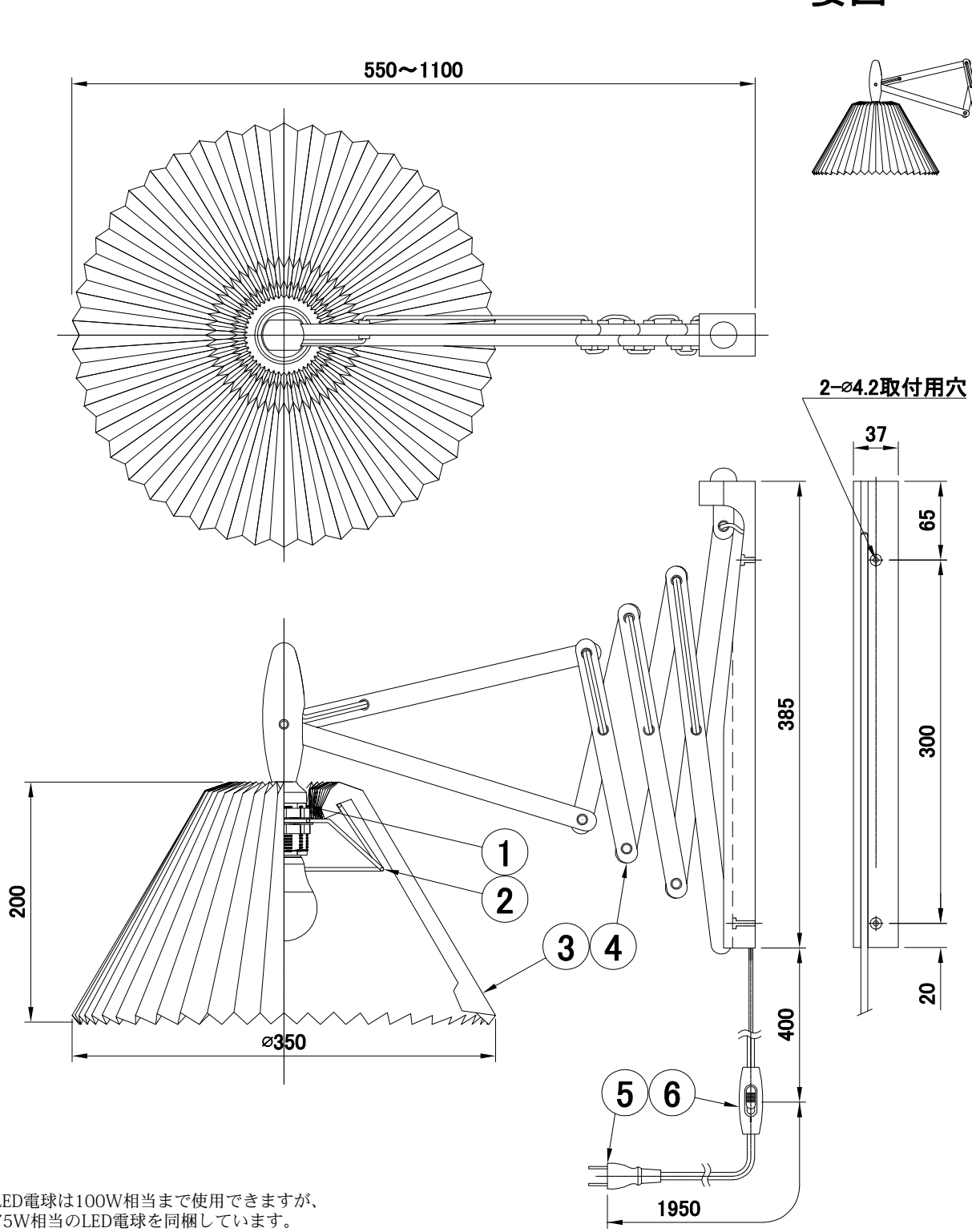

※LED電球は100W相当まで使用できますが、
75W相当のLED電球を同梱しています。

部番	部品名	材質	数	備考
7				
6	中間スイッチ	樹脂	1	白色
5	プラグ付コード	PVC	1	白色
4	アーム	木	1	ライトオーク
3	シェード	難燃性PE樹脂	1	白色
2	ホルダー	スチール	1	白色
1	ソケット	樹脂	1	E26

品番	KB334O			
適合ランプ	E26 LED電球(100W相当　電球色) 全方向/広配光タイプ			
白熱電球は使用できません				
取付場所	室内　壁面吊り下げ専用			
認　証	PSE			
スイッチ 有り	尺度	−	承認	
	質量	約2.0kg		

株式会社　スキャンデックス　　200507