LE KLINT　シーリング ラメラ50

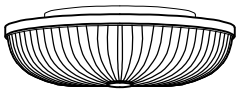

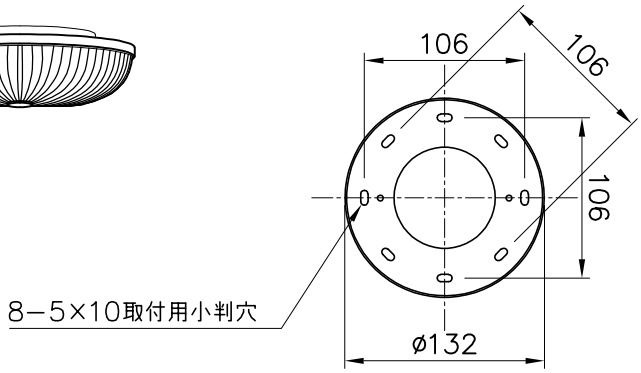

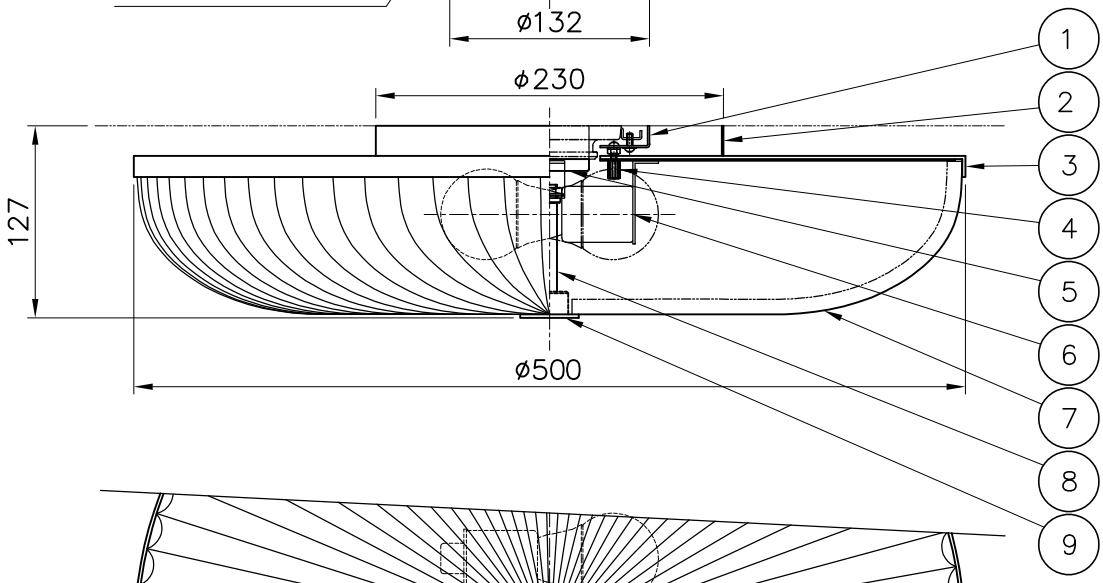

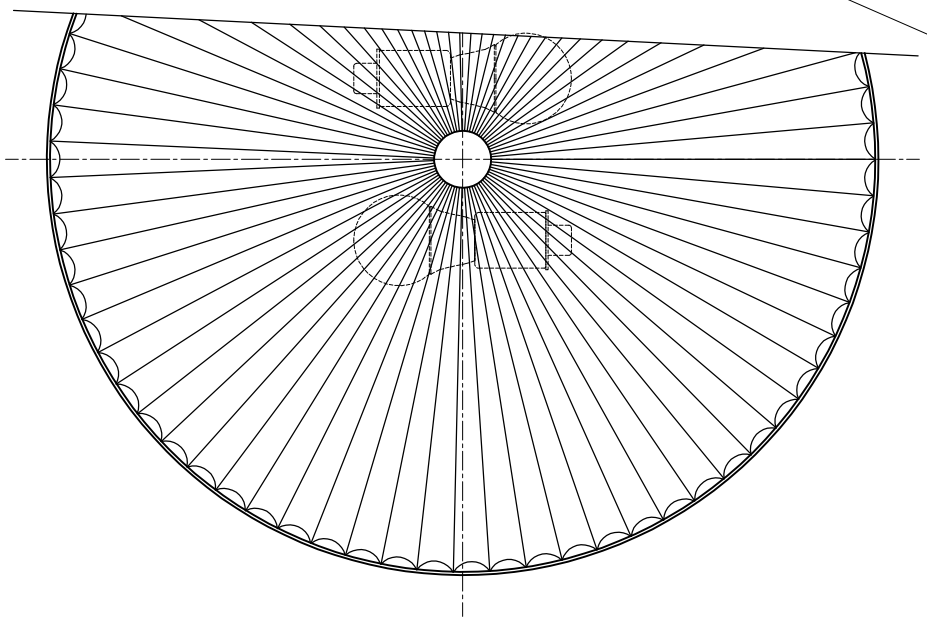

部番	部品名	材質	数	備考
9	固定ナット	BsBM	1	ｼﾙﾊﾞｰ色塗装
8	支柱パイプ	ST	1	白色塗装
7	シェード	難燃性PE樹脂	1	白色
6	ソケット	磁器	2	E26 6A300V
5	引掛ｼｰﾘﾝｸﾞ	ユリア樹脂	1	6A250V
4	ﾛｰﾚｯﾄﾅｯﾄ	BsBM	2	白色塗装
3	本体	SPC	1	ｼﾙﾊﾞｰ色塗装
2	フランジ	SPC	1	ｼﾙﾊﾞｰ色塗装
1	取付板	SPG	1	

品番	KC236		
適合ランプ	E26 電球型LEDランプ LDA8L(60W形)x 2灯		
※ 最大100W形まで使用可能、白熱電球は使用できません。			
取付場所	室内　天井取付専用		
認証	(PSE)		
スイッチ 無し	尺度	／	承認
	質量	3.0 kg	

株式会社 スキャンデックス

2019.04.15