LE KLINT　ペンダント

ワンファイブフォー

姿図

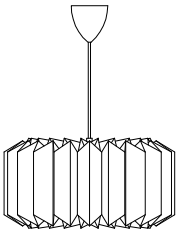

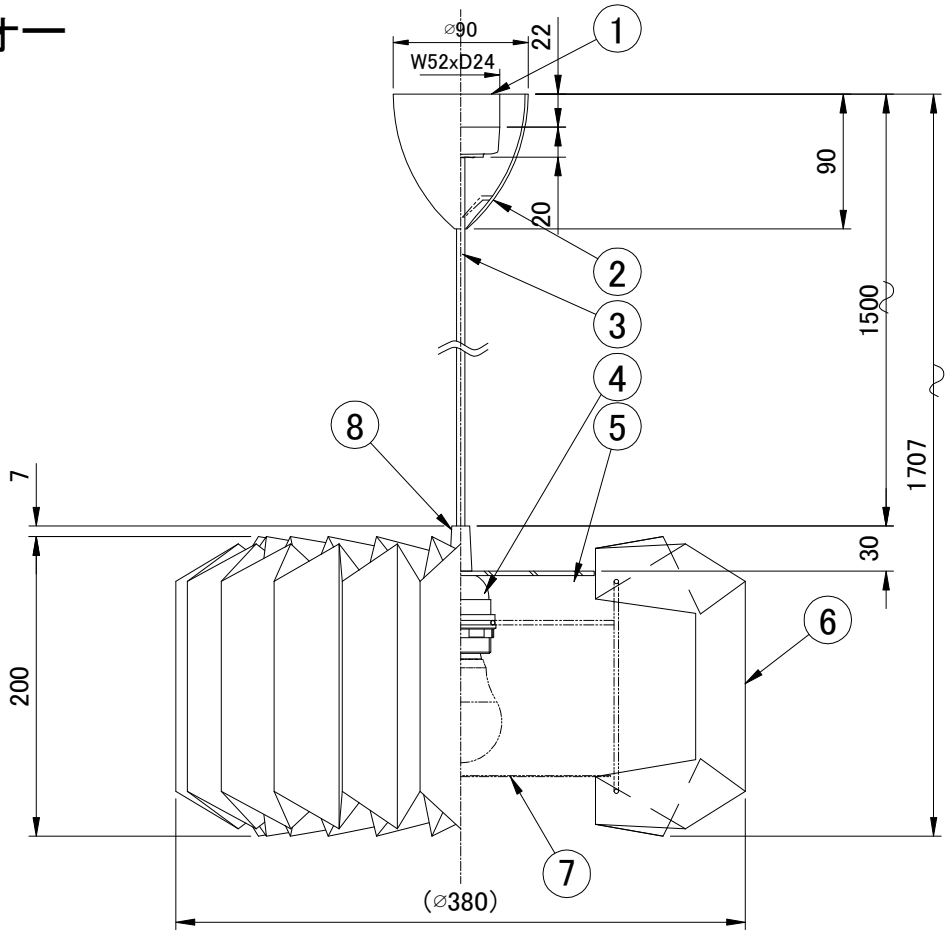

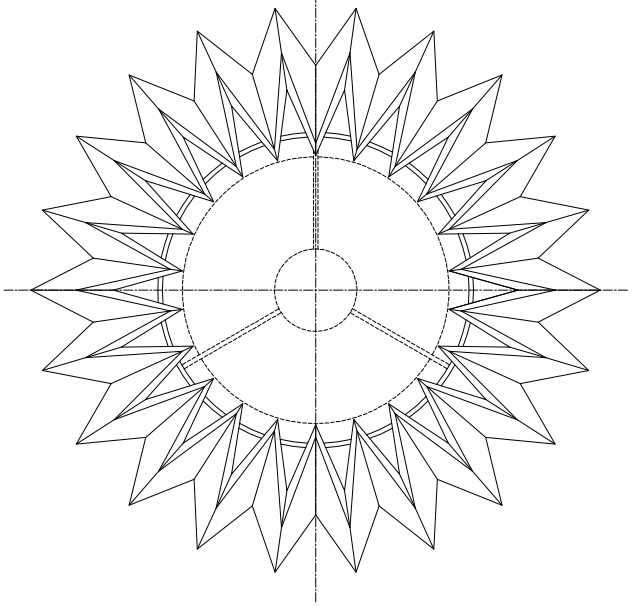

※適合ランプは全長100mm以下のものをお使いください。

部番	部品名	材質	数	備考
8	飾りナット	スチール	1	シルバー
7	下面カバー	耐熱樹脂シート	1	乳半色
6	シェード	難燃性PE樹脂	1	白色
5	カバー	樹脂	1	乳半色
4	ソケット	樹脂	1	E26　白色
3	コード	PVC	1	白色
2	フランジ	樹脂	1	白色
1	引掛けシーリング	樹脂	1	−

品番	KP154M			
適合ランプ	E26 LED電球(60W相当　電球色) 全方向/広配光タイプ			
白熱電球は使用できません				
取付場所	室内専用			
認　証	PSE			
スイッチ 無し	尺度	−	承認	
	質量	約0.8Kg		

株式会社　スキャンデックス　　5R020304