LE KLINT　ペンダント モデル172L

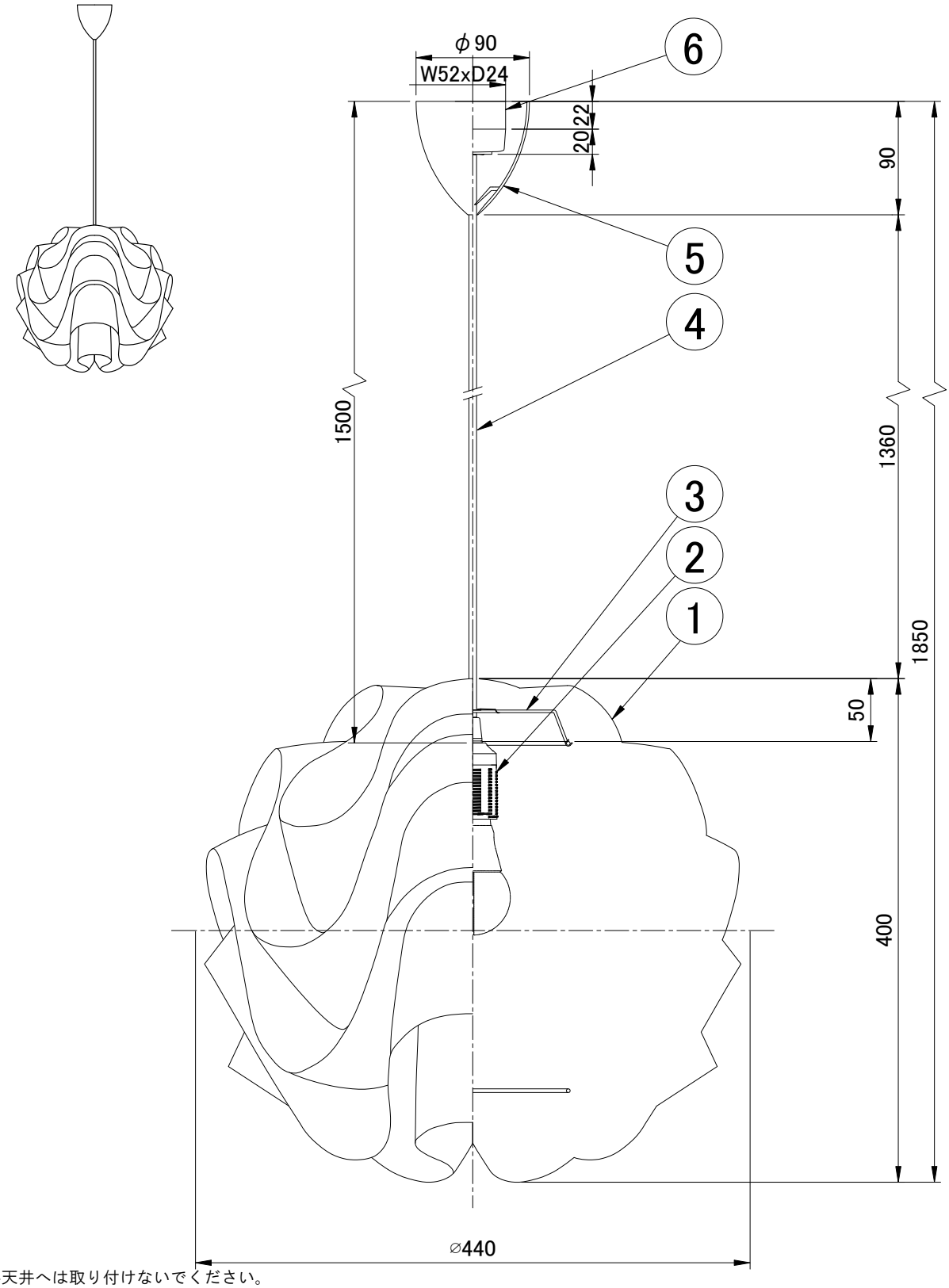

※ 傾斜天井へは取り付けないでください。
　取付ける場合は、電気工事店へご相談ください。

部番	部品名	材質	数	備考
7				
6	引掛シーリング	樹脂	1	
5	フランジ	樹脂	1	白色
4	器具コード	VCT	1	白色
3	クリップ	スチール	1	白色塗装仕上
2	ソケット	樹脂	1	E26
1	シェード	難燃性PE樹脂	1	白色

品番	KP172B
適合ランプ	E26 電球型LEDランプ LDA8L(60W形)
	※ 最大100W形まで使用可能、白熱電球は使用できません。
取付場所	室内　天井吊り下げ専用
認証	PSE
スイッチ 無し	尺度 - / 質量 約0.5kg / 承認

株式会社　スキャンデックス　5H300123