LE KLINT　ペンダント

スワール1　Medium

姿図

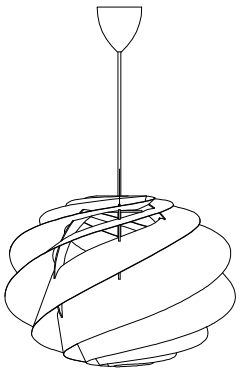

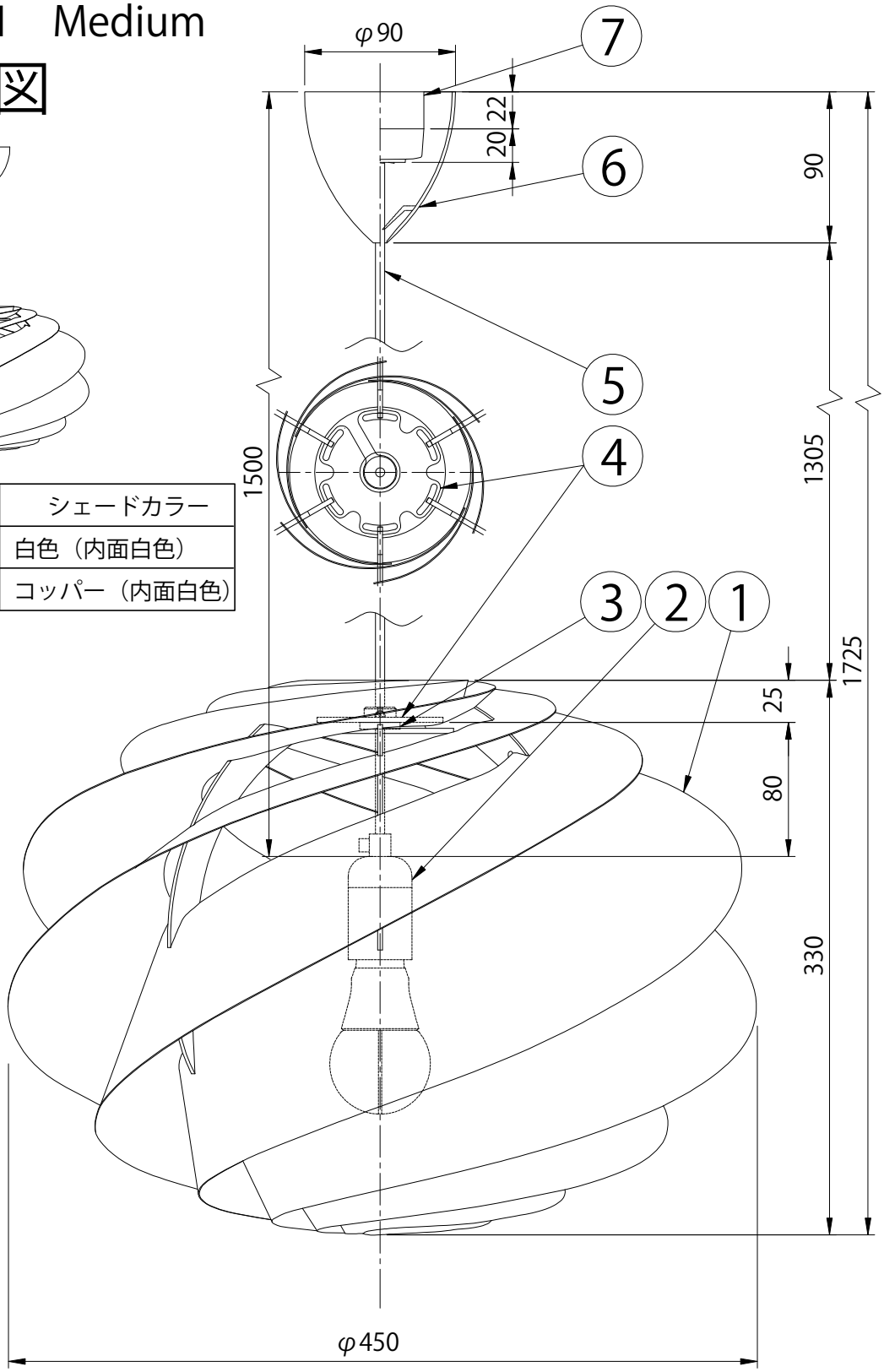

型番	シェードカラー
KP1311M	白色（内面白色）
KP1311MCP	コッパー（内面白色）

※LED電球は100W相当まで使用できますが、 75W相当のLED電球を同梱しています。

部番	部品名	材質	数	備考
7	引掛シーリング	樹脂	1	
6	フランジ	樹脂	1	白色
5	電源コード		1	白色
4	天板	アクリル	1	クリア
3	ホルダー	アクリル	1	乳白色
2	ソケット	樹脂	1	E26　白色
1	シェード	難燃性PE樹脂	1	図中参照

品番	KP1311M KP1311MCP			
適合ランプ	E26 LED電球（100W形相当　電球色） 全方向/広配光タイプ			
白熱電球は使用できません				
取付場所	室内　天井吊り下げ専用			
認証	PSE			
スイッチ 無し	尺度	-	承認	
	質量	約0.8kg		

株式会社　スキャンデックス　　4H30402